SCHEMAT KLATKI
skala 1 : 50

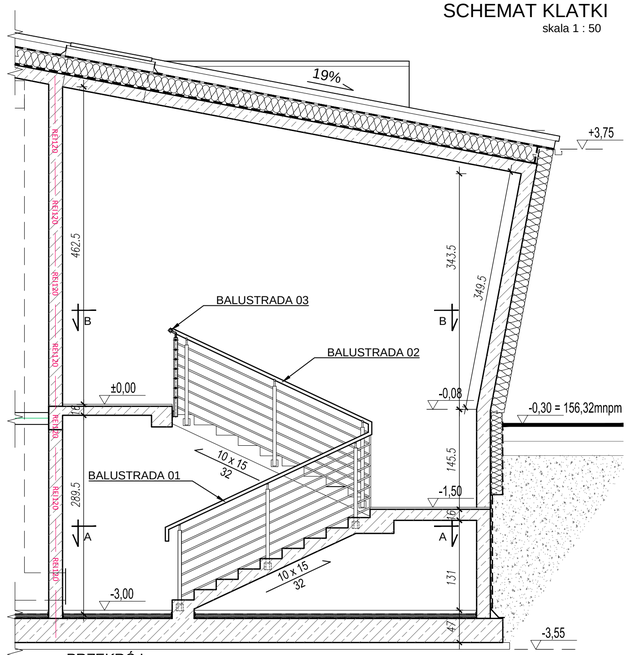

PRZEKRÓJ

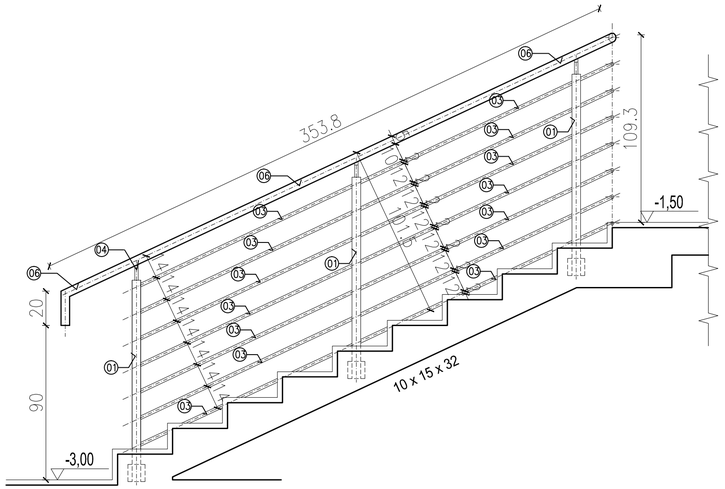

BALUSTRADA 01
SKALA 1:20

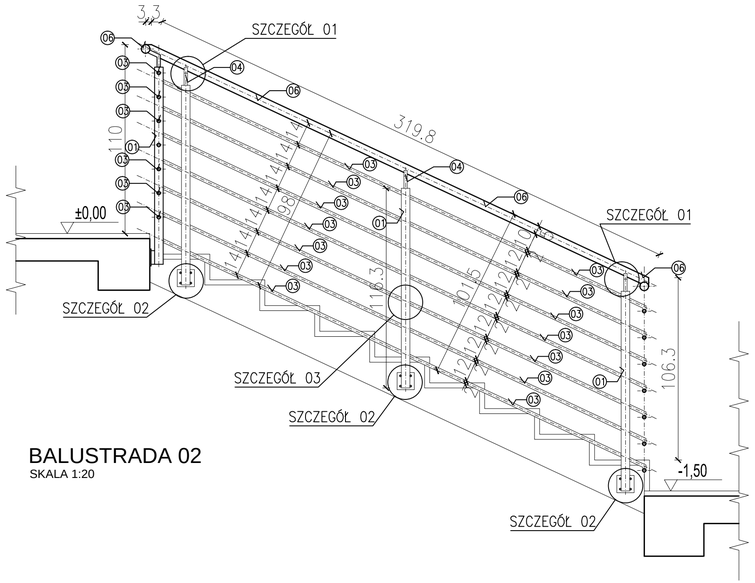

BALUSTRADA 02
SKALA 1:20

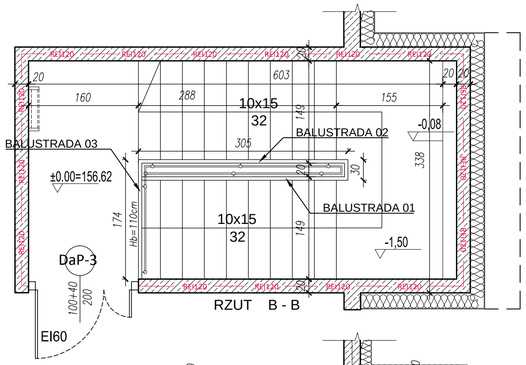

RZUT B - B

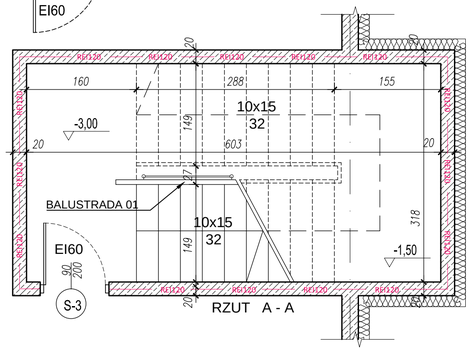

RZUT A - A

BALUSTRADA 03
skala 1:20

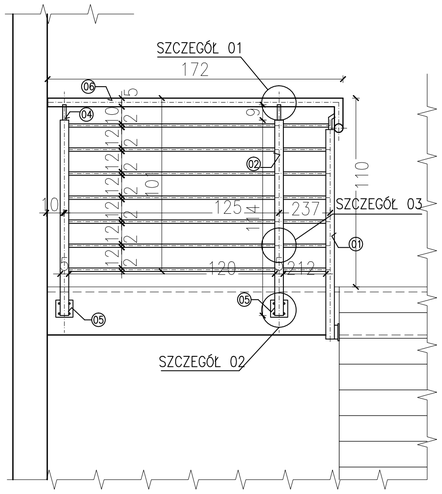

SZCZEGÓŁ 01
SKALA 1:5

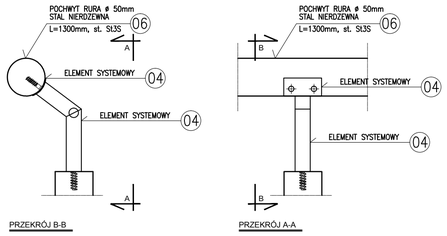

STAL NIERDZEWNA

SPOINY PACHWINOWE ELEMENTÓW STALOWYCH NALEŻY ZESZLIFOWAĆ DO LICA, JAK NA RYSUNKU.
ELEMENTY STALOWE ZABEZPIECZANE MINIĄ

SZCZEGÓŁ 03
SKALA 1:5

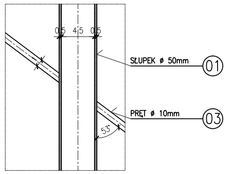

SZCZEGÓŁ 02
SKALA 1:5

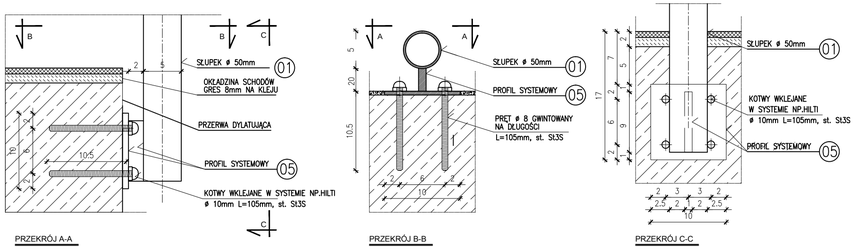

ZESTAWIENIE ELEMENTÓW BALUSTRADY

NR	NAZWA	WYMIARY	DŁUGOŚĆ	ILOŚĆ	ŁĄCZNIE
		oxb (t) [mm]	L [mm]	[szt.]	[mm] / [szt.]
01	SŁUP ø	ø50	1165	6	6990
02	SŁUP ø	ø50	1140	2	2280
03	PREŁ ø	ø10	56140	–	56140
04	UCHWYT SYSTEMOWY	55x81x42 ø10	–	8	8
05	UCHWYT SYSTEMOWY	100x100(8)	–	8	8
06	POCHWYT RURA ø	ø50	8958	–	8958

WYTYCZNE:

1. Elemnty stalowe piaskowane i lakierowane poszkowo na kolor RAL 7011, za wyjątkiem pochwytu ze stali nierdzewnej - satynowanej.
2. Długość balustrad sprawdzić na budowie w miejscu osadzenia. W przypadku niezgodności - długości elementów dopasować.
3. Profie rurowe - zaślpiać.
4. Niniejszy rysunek jest podstawą do sporządzenia zestawień i rysunków warsztatowych.

BSIPSZ
BIURO STUDIÓW I PROJEKTÓW SŁUŻBY ZDROWIA
tel.: 71 355 73 66 ● fax: 71 355 74 31 ● e-mail: poczta@bsipsz.pl ● web: www.bsipsz.pl

jednostka projektowa: BIURO STUDIÓW I PROJEKTÓW SŁUŻBY ZDROWIA WE WROCŁAWIU SP. Z O.O.
pl. Solidarności 1/3/5 ; 53-661 Wrocław

inwestor: POWIATOWE CENTRUM MEDYCZNE W GRÓJCU SP. Z O.O.
ul. Ks. Piotra Skargi 10 ; 05-600 Grójec

temat: BUDOWA SZPITALNEGO ODDZIAŁU RATUNKOWEGO Z WYPOSAŻENIEM WRAZ Z BUDOWĄ LĄDOWISKA DLA ŚMIGŁOWCÓW RATUNKOWYCH LOTNICZEGO POGOTOWIA RATUNKOWEGO W POWIATOWYM CENTRUM MEDYCZNYM W GRÓJCU

ZESPÓŁ PROJEKTOWY:

		nr uprawnień:	podpisy:
architektura:			
projektant:	mgr inż. arch. Beata Misiaczek uprawnienia w specjal. architektonicznej bez ograniczeń	Wa-467 / 01	
opracowanie:	tech. Emilia Zabuska		
sprawdzający:	mgr inż. arch. Stefan Głaz uprawnienia w specjal. architektonicznej bez ograniczeń	Wa-666 / 93	

temat rysunku: ZESTAWIENIE BALUSTRAD WEWNĘTRZNYCH DETALE

stadium: PROJEKT WYKONAWCZY

branża: ARCHITEKTURA

data: 03.2017

skala: 1:50 / 1:20 / 1:5

nr rysunku: A-28